INOX STAINLESS STEEL · RoHS · PUR · +80° -20°

STANDARDUTFÖRANDE
Sintrat AISI 316L rostfritt stål.
Montering genom fastspänning med hjälp av skruv i AISI 304 rostfritt stål, cylindriskt huvud med sexkantsurtag.
Gängat genomgående hål d3 när d1 = 30 ÷ 36.
Gängat hål d3 när d1 ≥ 42.

DÄMPNINGSBRICKOR
Transparent polyuretan (PUR), hårdhet 70 Shore A. Resistenta upp till 80°C.

KÄNNETECKEN OCH ANVÄNDNING
GN 7062.3 slitsade spännringar fixeras på axeln genom att dra åt skruven ordentligt. De kan användas inte bara som stopp men även för att fixera andra komponenter, som gränslägesbrytare.
Dämpningsbrickan GN 7062.30 (se sidan -), levereras fixerad med en självhäftande film på den slitsade spännringen, absorberar lätta stötar och har en dämpande effekt när de kommer i kontakt med andra komponenter.
Spännskruvarna d3 kan ersättas med fastspännings kit GN 311 (se sidan -).

TEKNISKA DATA
Montering på axlar med h11 tolerans.



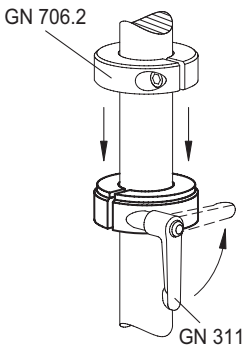

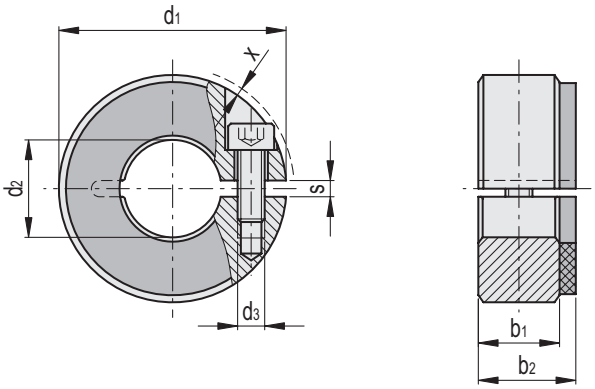

INOX STAINLESS STEEL

Kod	Benämning	d1	d2 H10	d3	b1	b2	s	x*	d3 Fastspännings kit	⚖
GN.73701	GN 7062.3-30-B12-NI	30	12	M4	11	13	2.1	0.7	GN 311-30-M4-12-SW	39
GN.73706	GN 7062.3-32-B14-NI	32	14	M4	11	13	2.1	0.7	GN 311-30-M4-12-SW	45
GN.73711	GN 7062.3-36-B15-NI	36	15	M5	13	15	2.1	1.4	GN 311-30-M5-13-SW	76
GN.73712	GN 7062.3-36-B16-NI	36	16	M5	13	15	2.1	1.4	GN 311-30-M5-13-SW	67
GN.73716	GN 7062.3-42-B18-NI	42	18	M5	15	18	3	0.6	GN 311-30-M5-15-SW	106
GN.73717	GN 7062.3-42-B20-NI	42	20	M5	15	18	3	0.6	GN 311-30-M5-15-SW	98
GN.73721	GN 7062.3-48-B22-NI	48	22	M5	15	18	3	-	GN 311-45-M5-16-SW	135
GN.73722	GN 7062.3-48-B25-NI	48	25	M5	15	18	3	-	GN 311-45-M5-16-SW	124
GN.73726	GN 7062.3-55-B28-NI	55	28	M6	15	18	3	0.5	GN 311-45-M6-18-SW	195
GN.73727	GN 7062.3-55-B30-NI	55	30	M6	15	18	3	0.5	GN 311-45-M6-18-SW	156
GN.73731	GN 7062.3-60-B32-NI	60	32	M6	15	18	4	0.4	GN 311-45-M6-19-SW	203
GN.73732	GN 7062.3-60-B35-NI	60	35	M6	15	18	4	0.4	GN 311-45-M6-19-SW	171
GN.73736	GN 7062.3-65-B40-NI	65	40	M6	15	18	4	0.5	GN 311-45-M6-20-SW	195

* Max utskjutande del av skruvhuvudet.

Alla design rättigheter förbehållna i enlighet med lagen. Ange alltid källan vid reproduktion av våra ritningar.
Ganter Norm